magicolor® 2300 DL
安装指南

1800686-018D

感谢

感谢您购买 magicolor 2300 DL。您的选择非常正确。magicolor 2300 DL 是专为在 Windows 和 TCP/IP 网络环境下取得最佳性能而设计的。

商标

KONICA MINOLTA 和 KONICA MINOLTA 徽标是 KONICA MINOLTA HOLDINGS, INC. 的商标或注册商标。magicolor 是 KONICA MINOLTA PRINTING SOLUTIONS U.S.A., INC. 的商标或注册商标。其它商标和注册商标归其各自拥有者所有。

Acrobat® Reader 版权所有 © 1987-2002 Adobe Systems Incorporated。保留所有权利。Adobe、 Adobe 徽标、Acrobat 和 Acrobat 徽标是 Adobe Systems Incorporated 的商标。

此产品使用 Peerless Systems Corporation 的软件开发套件。版权所有 © 2001 Peerless Systems Corporation。保留所有权利。

此产品使用 Novell, Inc. 的 NEST Office SDK。版权所有 © 1999 Novell, Inc.。NEST 是 Novell, Inc. 在美国和其他国家的商标。

Quick Time 和 QuickTime 徽标是在许可协议保护下使用的商标。QuickTime 徽标是在美国和其他国家注册的商标。

所有权声明

本打印机附带的数字编码软件的版权 © 2003 归 KONICA MINOLTA BUSINESS TECHNOLOGIES, INC. 所有。保留所有权利。未经 KONICA MINOLTA BUSINESS TECHNOLOGIES, INC. 书面许可，不得以任何形式或任何手段，或者使用任何媒体，对本软件的全部或部分进行再制作、修改、显示、传播或复制。

版权通告

本手册的版权 © 2003 归 KONICA MINOLTA BUSINESS TECHNOLOGIES, INC. 所有，公司地址：Marunouchi Center Building, 1-6-1 Marunouchi, Chiyoda-ku, Tokyo, 100-0005, Japan。保留所有权利。未经 KONICA MINOLTA BUSINESS TECHNOLOGIES, INC. 书面许可，不得复制本文档的全部或部分，也不得将其转换为任何其它媒体或语言。

手册通告

KONICA MINOLTA BUSINESS TECHNOLOGIES, INC. 保留随时修改本手册及手册中所述设备的权利，恕不另行通知。KONICA MINOLTA BUSINESS TECHNOLOGIES, INC. 已竭力确保本手册中无错误或疏漏之处。然而 KONICA MINOLTA BUSINESS TECHNOLOGIES, INC. 并不作任何性质的保证，包括但不仅限于对任何与本手册相关的特殊目的的可销性和适合性的暗示性保证。KONICA MINOLTA BUSINESS TECHNOLOGIES, INC. 不对本手册中所包含的错误或因拥有本手册或使用本手册进行设备操作、或按此操作时因设备性能所造成偶发、特别或随发的损害承担负责或义务。

注册打印机

因特网 — 请访问 www.euro.konicaminolta.net/register 并依照该处提供的说明进行操作。

光盘 — 依照光盘上的说明进行操作。

简体中文

目录

熟悉打印机 1
文档集 1
空间要求 2
打印机定位 2
打印机部件 3
安装打印机 5
安装附件 11
接通／打开打印机的电源 11
下一步做什么？ 12
关于接口面板 12
配置菜单概述 13
关于控制面板 15
故障排除 19
附件与耗材 20
管制符合性 20
安全信息 22
保修考虑事项 24

熟悉打印机

功能	详细信息
打印速度（A4 或 letter）	每分钟 16 页（黑色）／每分钟 4 页（彩色）
分辨率	600 × 600、1200 × 600 或 2400 × 600 dpi
SDRAM	32 MB
200 页装纸盘 1	标准
200 页装打印面朝下的出纸盘	标准
500 页装下进纸单元（带纸盘 2）	可选（只允许使用一个进纸器）
双面打印选项	可选
IEEE-1284 并行端口	标准
Ethernet	标准
USB	标准

文档集

如果您在使用本指南的 Acrobat PDF 版本，单击此图标即可播放此文本中所描述某个步骤的 QuickTime 录像剪辑。Utilities and Documentation（实用程序和文档）光盘提供了 Acrobat Reader，并提供了 QuickTime 的下载链接。

手册	说明	位置
安装指南	**硬件安装：**您现在所看到的即是此文档。此指南提供有关打印机安装、接口面板和控制面板的信息。	硬拷贝和 Utilities and Documentation 光盘
用户指南	**软件安装：**本章指导您进行软件、驱动程序和状态显示安装。 **打印机日常操作：**这些章节指导您打印文件、补充打印纸张和更换碳粉。本手册还包括以下内容：其它附件信息；清洁及维护打印机；提高打印质量；排除打印机故障；以及打印机技术规格和安全等等。	Utilities and Documentation 光盘
Service & Support Guide（服务与支持指南）	它列出了在美国的服务与支持资源。有关最新的全球信息，请访问 www.euro.konicaminolta.net。	Utilities and Documentation 光盘

空间要求

顶视图

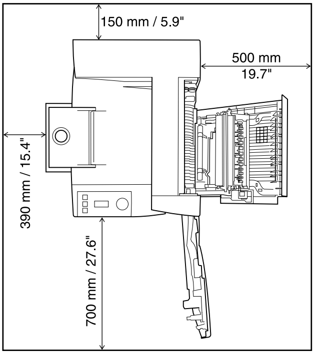

侧视图

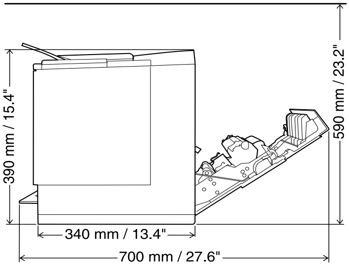

带附件的侧视图

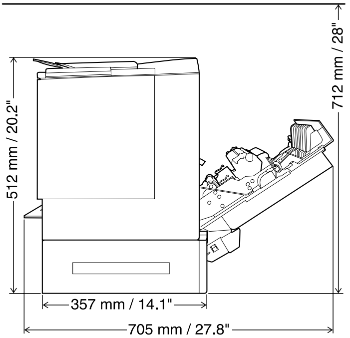

打印机定位

适合以下特征…
放置在坚硬、平坦、稳固、水平（打印机四周任意一点的倾斜度均须小于等于 ±1 度）的表面上。
靠近便于连接的接地电源（专用电源插座），电源要符合打印机规格要求。靠近计算机。需要长度不超过 2 米（6.5 英尺）的电缆进行 IEEE 1284 双向并行连接。
有足够空间，以便于检修和充分通风。
环境温度在 10-35˚ C(50-95˚ F) 范围内，温度变化率小于等于 10˚ C (50˚ F) ／小时。
相对湿度在 15%-85%（不冷凝）范围内，湿度变化率小于等于 20% ／小时。
海拔高度在 0-2500 米（0-8202 英尺）范围内。

避免以下情况…
阳光直射。靠近热源和冷源、有风和灰尘。
与大电流设备连接至同一条电路。靠近空调机或复印机等产生噪音的设备，以及冰箱等强磁或强电磁场设备。
靠近松散的小金属件，如回形针和钉书钉。
靠近水、水管、液体（饮料）容器以及腐蚀性化学物质或蒸汽（如氨）。
剧烈振动。
靠近明火或易燃物品。

警告！

阻塞通风窗会有火灾危险。

注意

对于安装在北美地区以外的产品，切勿把地线接到煤气管道、水管或电话接地装置上。

有关详情，请参阅 Utilities and Documentation 光盘上的《用户指南》。

打印机部件

下列插图展示了本指南中提到的打印机部件，因此请用些时间熟悉它们。

前视图 / 右视图

1 带出纸盘支架的出纸盘（出纸盘支架处于打开位置）

2 控制面板和信息窗口

3 前门门扣

4 前门

5 纸盘 1 纸张支架

6 纸盘 1（多用途纸盘，适用于所有支持的纸张规格）

7 纸张规格导板

8 电源线插座

9 电源开关

10 并行接口连接器

11 USB 接口连接器

12 Ethernet 网络接口连接器

13 右侧门

14 右侧门释放装置

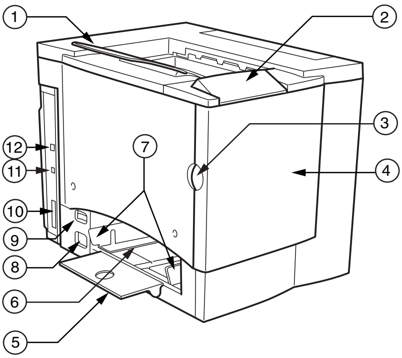

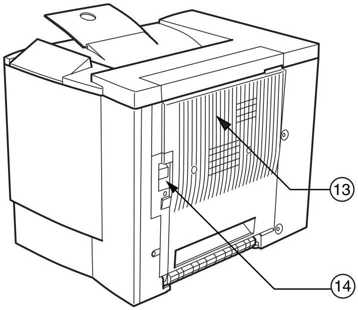

前内视图

15 传送带

16 传送带释放杆

17 OPC 感光鼓墨盒

18 废碳粉瓶

19 旋转式传送带中的碳粉盒（青色／品红色／黄色／黑色）

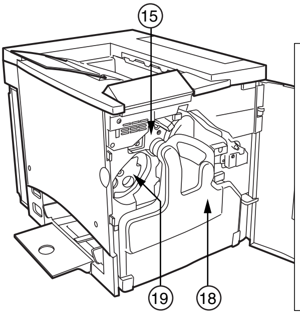

废碳粉瓶已取出

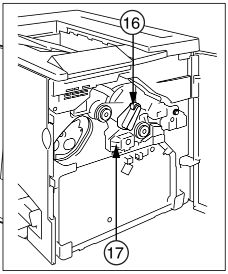

右内视图

20 定影器

21 误进纸清除转盘（手动进纸转盘）

22 传送辊

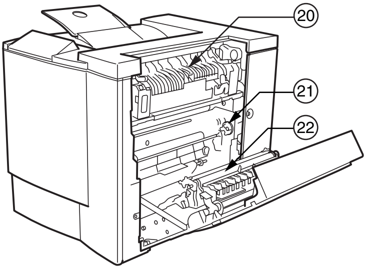

带附件的视图

23 双面打印选项

24 双面打印选项盖

25 可选的下进纸单元

26 纸盘 2 纸盒（只有 A4 或 letter）

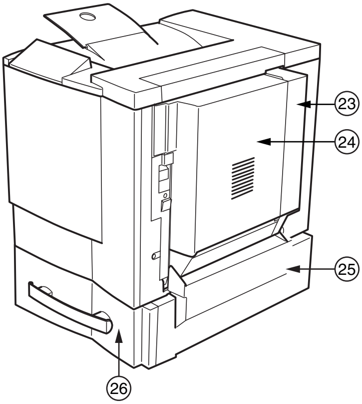

安装打印机

警告！

装有耗材的打印机重约 28 公斤（62 磅）。因而提起及移动时务必寻求协助。

若无要求，请勿插上打印机的电源线。

包装箱中的组件

- 打印机（装有四个碳粉盒、OPC 感光鼓墨盒和出纸盘支架）
- 废碳粉瓶
- 纸盘 1 纸张支架
- 电源电缆
- Utilities and Documentation 光盘

接口电缆不包括在包装箱中。如果需要电缆，请与当地的供货商或计算机零售店联系。

拆开打印机的包装箱

强烈建议您妥善保存包装材料，以备将来移动或装运打印机时使用。

请依照下列说明来拆开打印机的包装箱。

1 从顶部打开包装箱，取出保护塑料罩。

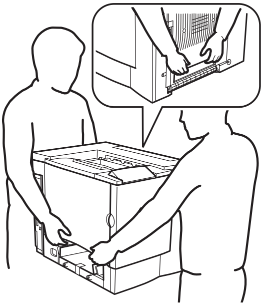

2 在他人的协助下，将打印机从纸箱中提起。切勿倾斜打印机。

为获得最佳的输出质量及最长的耗材使用寿命，请将打印机放置于能够承受打印机重量的坚硬、平坦、稳定的表面上。

3 撕掉打印机外面的胶带。

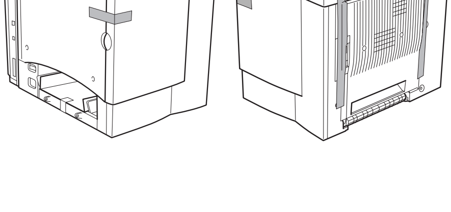

4 从纸盘 1 中取出纸板。

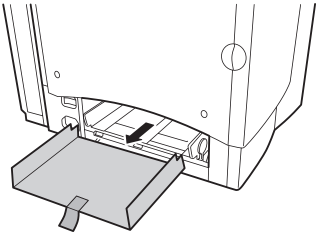

5 拉住右侧门释放装置 ①，然后打开右侧门 ②。

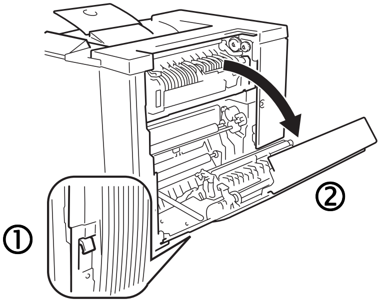

6 打开定影器顶部的两个绿色控制杆 ①。

7 向上抬起两个定影器分离器 ② 并将其从绿色控制杆下滑出 ③。

请妥善保管定影器分离器，以备今后装运打印机时使用。

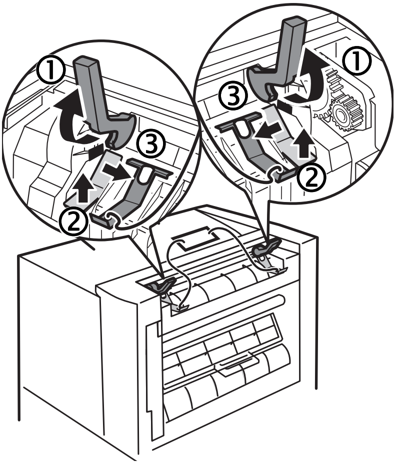

8 取出分离器及所连标签 ①。

9 关闭两个绿色控制杆 ②。

10 关闭右侧门。

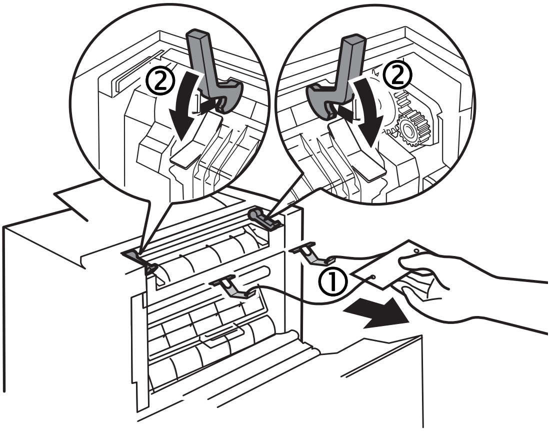

11 抓住前门门扣 ① 并小心地打开前门 ②。

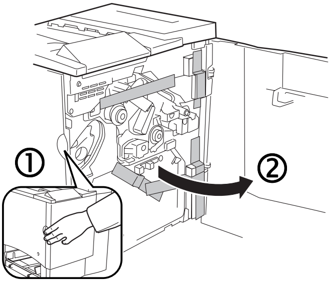

12 撕掉打印机里面的胶带。

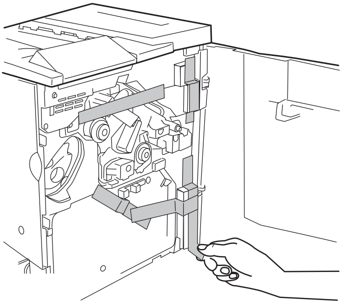

13 用一只手按住传送带单元，另外一只手捏住粘贴在传送带单元固定物的金属片，然后将固定物向前拉。

固定物在初次搬运时起着保护传送带的作用。

请根据您当地的规定处理固定物。

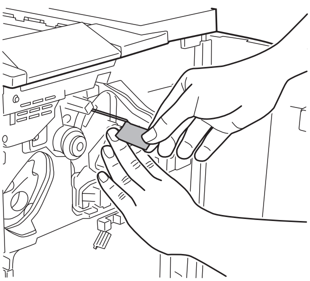

14 插入废碳粉瓶。

a 将废碳粉瓶底部 ① 插入打印机。

b 推动废碳粉瓶顶部 ②，直至其完全到位。

如果废碳粉瓶安装不正确或者传送带释放杆处于顶部位置（11 点），将无法关闭前门。

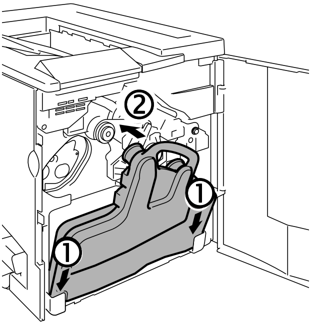

15 关闭前门。

安装纸盘 1 纸张支架

从塑料包装袋中取出纸张支架，然后将其安装至纸盘 1 。

将纸张支架上的三个舌片 ① 插入纸盘 1 的三个孔中，然后压下两个舌片 ② 将其卡入纸盘 1 下面对应的孔中。

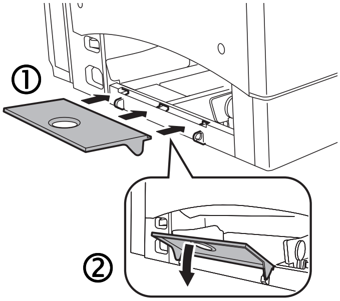

装入纸盘 1（多用途纸盘）

多用途纸盘适用于所有支持的纸张类型，包括信封、标签、Japanese-sized postcards、厚纸和透明胶片。

有关当前认可纸张的详细信息，请查看 www.euro.konicaminolta.net（点击 Answer Base（解答库））。要订购认可的纸张，请访问 www.q-shop.com。有关装入不同类型纸张的详细信息，请参阅《用户指南》中的“使用纸张”。

简体中文

注意

请勿在纸盒中混用不同类型／规格的纸张。

1 调整纸张导板的位置，以适合所装纸张的规格。

推压纸张导板前端并打开纸张导板。

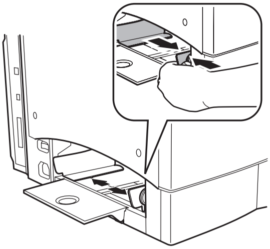

2 扇形散开约 200 页、重 80 g/m^2（22 磅）的一叠纸张。

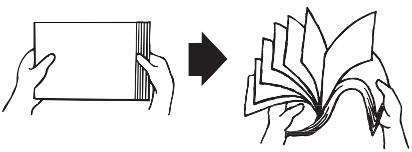

3 打印面朝上装入纸张，并使用短边进纸。

通常，纸张包装标签上的箭头标明了纸张的朝上（打印）面。

在纸张内侧标记有装载限制标记。纸盘 1 可容纳 200 页 80 g/m² （22 磅）重的纸张。

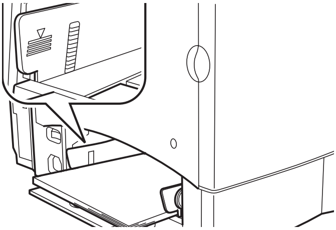

4 调整纸张导板的位置，以适合纸张规格。

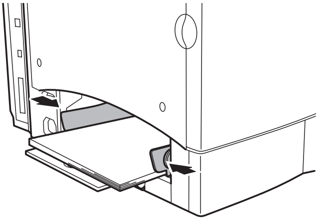

注意

装入纸张后，通常要调整纸张导板。导板调整不当会导致打印质量降低、卡纸或打印机损坏。

简体中文

安装附件

注意

每次安装附件时，均要求关闭打印机电源并拔下电源插头。

如果您购买了额外的打印机附件（如双面打印器或附加内存），现在即可进行安装。如果附件带有安装说明，请依照说明操作。如果没有，请参照 Utilities and Documentation 光盘上 PDF 格式《用户指南》中的说明。

接通／打开打印机的电源

1 确保打印机电源已关闭。

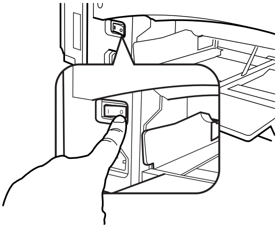

2 将打印机电源线的一端插到打印机上，另一端则插入有接地、浪涌保护的专用电源插座。

根据 UL 准则，“电器插头可视为主要的断电设备”。

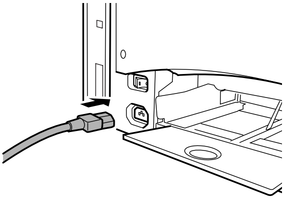

3 打开打印机电源。

大约 180 秒后，打印机将在信息窗口显示“IDLE（空闲）/MAGICOLOR 2300DL”。如果信息窗口没有显示“IDLE（空闲）/ MAGICOLOR 2300DL”，请重新检查安装。

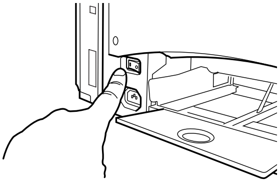

若有 30 分钟不活动，打印机会自动切换到节能（节能程序）模式。可在引擎／节能程序菜单中更改此分钟数。

注意

当打印机正在接收数据或打印时，切勿关闭打印机电源或拔出电源插头。

下一步做什么？

您现在已完成打印机的硬件安装。但还有一些重要的步骤需要执行:

1 如果您使用的语言不是英语，请参阅第 16 页的“选择信息窗口语言”。选择所需的信息窗口语言。如果通过并行或 USB 端口打印，请跳至步骤 3。

2 按照以下一种方法设置您的 IP 地址:

a 如果您的网络支持 DHCP（动态主机配置协议），那么当打印机连接和加电后，DHCP 服务器将自动指定您的 IP 地址（请参阅《NIC 用户手册》）。

b 您可以手动更改打印机的 IP（Internet 协议）地址。请参阅第 17 页的“手动选择 Ethernet IP 地址”。

3 将打印机连接至您的计算机或网络。

4 插入 Utilities and Documentation 光盘并按照屏幕上的说明安装驱动程序和打印机实用程序（请参阅《用户指南》中的 " 软件安装 "）。

简体中文

关于接口面板

① Ethernet 端口

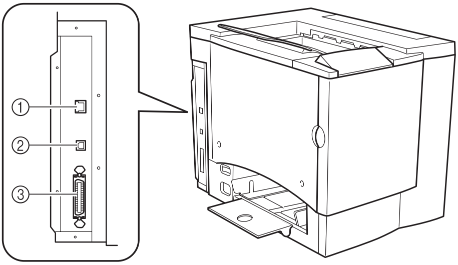

使用双铰 (RJ45) Ethernet 电缆，将打印机上的 Ethernet 端口连接至 10BaseT/100BaseTX 网络。

② USB 端口

使用 USB 电缆（B 型），
将打印机的 USB 端口连接至计算机的 USB 端口。

③ 并行端口

使用 Centronics IEEE 1284 双向 并行电缆，将打印机上的并行端口连接至计算机的并行端口。

配置菜单概述

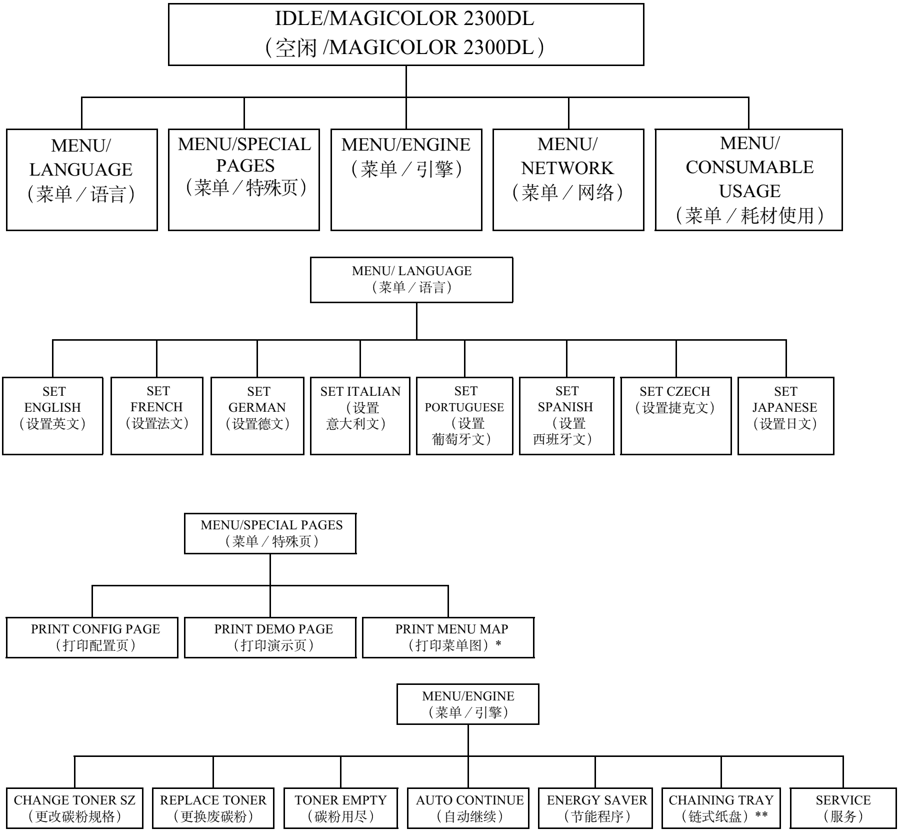
IDLE/MAGICOLOR 2300DL
（空闲 /MAGICOLOR 2300DL）
MENU/ LANGUAGE（菜单／语言）
MENU/SPECIAL PAGES（菜单／特殊页）
MENU/ENGINE（菜单／引擎）
MENU/ NETWORK（菜单／网络）
MENU/ CONSUMABLE USAGE（菜单／耗材使用）
MENU/ LANGUAGE（菜单／语言）
SET ENGLISH（设置英文）
SET FRENCH（设置法文）
SET GERMAN（设置德文）
SET ITALIAN（设置意大利文）
SET PORTUGUESE（设置葡萄牙文）
SET SPANISH（设置西班牙文）
SET CZECH（设置捷克文）
SET JAPANESE（设置日文）
MENU/SPECIAL PAGES（菜单／特殊页）
PRINT CONFIG PAGE（打印配置页）
PRINT DEMO PAGE（打印演示页）
PRINT MENU MAP（打印菜单图）*
MENU/ENGINE（菜单／引擎）
CHANGE TONER SZ（更改碳粉规格）
REPLACE TONER（更换废碳粉）
TONER EMPTY（碳粉用尽）
AUTO CONTINUE（自动继续）
ENERGY SAVER（节能程序）
CHAINING TRAY（链式纸盘）**
SERVICE（服务）

MENU/NETWORK（菜单／网络）

- IP ADDRESS（IP 地址）
  Default（默认）：**192.168.001.002**
- SUBNET MASK（子网掩码）
  Default（默认）：**255.255.255.000**
- GATEWAY（网关）
  Default（默认）：**192.168.001.001**
- HW ADDRESS（硬件地址）
  Default（默认）：**00206Bxxxxxx**
- DHCP BOOTP
  - DHCP SET（DHCP 设置）：**ON（开启）**
    BOOTP SET（BOOTP 设置）：**OFF（关闭）**
  - DHCP SET（DHCP 设置）：OFF（关闭）
    BOOTP SET（BOOTP 设置）：ON（开启）
  - DHCP SET（DHCP 设置）：OFF（关闭）
    BOOTP SET（BOOTP 设置）：OFF（关闭）
- HTTP
  - HTTP SET（HTTP 设置）：**ON（开启）**
  - HTTP SET（HTTP 设置）：OFF（关闭）
- SNMP
  - SNMP SET（SNMP 设置）：**ON（开启）**
  - SNMP SET（SNMP 设置）：OFF（关闭）

只有当 DHCP 和 BOOTP 设置为关闭时，才会显示 IP ADDRESS（IP 地址）、SUBNET MASK（子网掩码）和 GATEWAY（网关）。

MENU/CONSUMABLE USAGE（菜单/耗材使用）

- BLACK TONER（黑色碳粉）
- YELLOW TONER（黄色碳粉）
- MAGENTA TONER（品红色碳粉）
- CYAN TONER（青色碳粉）
- DRUM UNIT（感光鼓单元）

图例

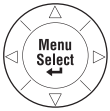

默认设置为**粗体**。
* 仅限于英文。
** 只有当下进纸单元已连接时才显示。

简体中文

关于控制面板

控制面板位于打印机顶部，可以用它操作打印机。此外，它还显示打印机的当前状态，包括任何需引起注意的情况。

■ 用于提供打印机状态信息的两个指示灯 (LED)。

■ 用于显示状态和配置信息的信息窗口。

■ 用于访问常用打印机功能以控制打印机配置的六个按键。

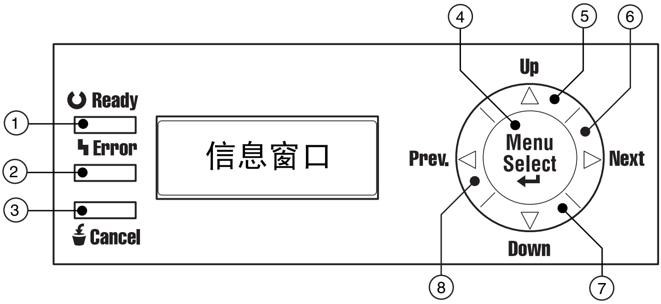

控制面板指示灯和按键

编号	LED 指示灯	灭	亮
1	Ready	打印机尚未准备就绪，不能接受数据。	打印机已准备就绪，可以接受数据。
2	Error	无故障。	打印机要求操作员引起注意（通常会在信息窗口中出现状态信息）

编号	按键	功能
3	Cancel	■ 用于取消一项或全部打印作业 ■ 如果此时用户处于菜单结构中，则取消菜单选择。
4	Menu Select	■ 开始进入菜单系统 ■ 如果处于菜单系统中的某个菜单级别，则在菜单结构中下移 ■ 如果处于菜单系统的某一可选项，则选中所显示的选择（不论光标处于什么位置）

编号	按键	功能
5	▲	■ 在菜单结构中上移 ■ 如果处于可逐字符进行更改的可选菜单选项中，则在可用字符中向上滚动。
6	►	■ 在菜单结构中右移 ■ 当选择为整个词语而非字符时，将从可滚动菜单选项选择中右移
7	▼	■ 在菜单结构中下移。 ■ 如果处于可逐字符进行更改的可选菜单选项中，则在可用字符中向下滚动。
8	◄	■ 在菜单结构中左移 ■ 当选择为整个词语而非字符时，将从可滚动菜单选项选择中左移

简体中文

选择信息窗口语言

打印机出厂时的信息窗口语言设置为英文。不过，状态信息及配置菜单可用英文、捷克文、法文、德文、意大利文、日文、葡萄牙文及西班牙文显示在信息窗口中。

如果要更改信息窗口语言，请使用以下的控制面板操作步骤:

按键	（直到）显示下列信息
	IDLE/MAGICOLOR 2300DL （空闲 /MAGICOLOR 2300DL）
Menu Select ↵	MENU/LANGUAGE（菜单／语言）
Menu Select ↵	LANGUAGE SET/ENGLISH（语言设置／英文）
◄ ►	按向右或向左键，直至显示合适的语言。
Menu Select ↵	<语言>已选定。
▲	IDLE/MAGICOLOR 2300DL （空闲 /MAGICOLOR 2300DL）

手动选择 Ethernet IP 地址

您必须输入与本地 Ethernet 网络环境兼容且唯一的 IP 地址。

手动设置 IP 地址时，请先关闭 DHCP 和 BOOTP。

注意

每次更改打印机 IP 地址时，均须通知网络管理员。

只有当 DHCP 和 BOOTP 设置为关闭时，才会显示 IP ADDRESS（IP 地址）、SUBNET MASK（子网掩码）和 GATEWAY（网关）。

请按照以下快速控制面板顺序更改打印机的 IP 地址:

按键	（直到）显示下列信息
	IDLE/MAGICOLOR 2300DL （空闲 /MAGICOLOR 2300DL）
Menu Select ↵	MENU/LANGUAGE（菜单 / 语言）
▶	MENU/NETWORK（菜单 / 网络）
Menu Select ↵	IP ADDRESS/192.168.1.2 （IP 地址 / 192.168.1.2）
Menu Select ↵	IP ADDRESS/192.168.1.2 （IP 地址 192.168.1.2）
使用 ◀ 和 ▶ 键，在这四个三位数之间移动。通过 ▲ 和 ▼ 键，可以增大 / 减小每个三位数的大小。每个三位数的前导零将自动取消（ “.001.” 将显示为 “.1.” ，等等）。	
Menu Select ↵	IP ADDRESS（IP 地址）
▲	IDLE/MAGICOLOR 2300DL （空闲 /MAGICOLOR 2300DL）
建议打印以下 Configuration page（配置页），以检查 IP 地址是否正确:	
	IDLE/MAGICOLOR 2300DL （空闲 /MAGICOLOR 2300DL）
Menu Select ↵	MENU/LANGUAGE（菜单 / 语言）
▶	MENU/SPECIAL PAGES（菜单 / 特殊页）

按键	（直到）显示下列信息
Menu Select ↵	PRINT/CONFIGURATION PAGE（打印／配置页）
Menu Select ↵	
打印 Configuration page（配置页）。检查此页上的 IP 地址。	
▲	IDLE/MAGICOLOR 2300DL （空闲 /MAGICOLOR 2300DL）

在某些网络环境下，可能还需选择打印机网关地址，以便与本地网络环境兼容。相关详情，请询问网络管理员。

故障排除

虽然本打印机的设计具有高度可靠性，但有时仍然会出现故障。下表可帮助您识别潜在安装问题的原因，并提出一些解决方法。有关故障排除的详细信息，请参阅 Utilities and Documentation 光盘上《用户指南》（PDF 格式）中的“故障排除”。

现象	原因	解决方法
控制面板上的灯不亮或无信息显示。	交流电插座上无电。	确保交流插座已接通电源。
	电源线未牢固地接入电源插座和／或打印机。	关闭打印机电源，牢固地插上电源线，然后重新打开打印机电源。
	打印机电源未打开。	打开打印机的电源。
	电源插座的线电压不满足打印机的电源要求。	确保线电压符合打印机的电源要求。请参阅《用户指南》中的附录 A。
不能打印配置页。	纸盘中无纸张。	检查纸盘中是否装有纸张，是否已固定到位。
	卡纸。	检查卡纸原因。
屏幕显示错误信息。	耗材或纸盘安装不正确。	根据显示的信息进行处理。
	卡纸。	
	打印机内部出现故障。	
打印机未从计算机接收数据。	打印机未准备就绪。	确保打印机已联机（“Ready（就绪）”指示灯亮），且信息窗口显示 IDLE/MAGICOLOR 2300DL（空闲／MAGICOLOR 2300DL）。
	接口电缆连接可能不正确。	确保接口电缆已插紧。
页面一边的输出效果似乎褪色。	打印机所在表面不完全水平。	使打印机表面呈水平状态。任何方向的倾斜度不得超过 ±1 度（例如，放在表面上的圆筒铅笔不会朝任何方向滚动）。

如果您依照所有说明进行操作，仍无法解决问题，请参阅《用户指南》或《Service & Support 指南》，以获得在美国的服务和支持资源，了解如何联系距您最近的 KONICA MINOLTA 办事处。在 www.konicaminolta.net/printer/ 上可以找到最新的全球信息。

附件与耗材

请联系当地的供货商或访问 www.konicaminolta.net/printer/，以获得购买信息、零件编号和价格信息。要订购认可的纸张，请访问 www.q-shop.com。如果您还有任何问题，请访问 www.euro.konicaminolta.net，然后点击 Answer Base。

附件	
说明	附注
双向直插式内存模块 (DIMM)	附加内存必须为 128 或 256 MB，与 PC-100 或 PC-133 兼容的 SDRAM DIMM，打印机最大内存为 288 MB（一个插槽可用）。打印机配有板上 32 MB 内存。
双面打印选项	只有规格为 60-90 g/m^2（16-24 磅）的普通纸才可以进行自动双面打印。
下进纸单元	提供可选的 500 页装纸盒（只能使用 A4 或 letter）。
其它附件	其它可用附件信息，请查看 www.konicaminolta.net/printer/。

耗材
耗材寿命以正常 5% 覆盖率条件下连续打印的单面 letter/A4 页数的消耗为准。一张双面打印页等于两张单面打印页。每种耗材的预期寿命基于特定的打印条件，例如纸张类型和规格等。随着上述及其它打印条件的不同，包括平均打印作业大小、环境温度和湿度等，实际寿命将会有所不同（或下降）。平均连续打印作业大小被定义为四页单面打印作业。平均间歇打印作业大小被定义为单页单面打印作业。
碳粉盒 — 标准容量（青色、品红色、黄色和黑色）
碳粉盒 — 大容量（青色、品红色、黄色和黑色）
OPC 感光鼓墨盒
废碳粉瓶
备注：有关耗材预期寿命的信息，请参阅 Utilities and Documentation 光盘上 PDF 格式的《用户指南》。标准容量的青色、品红色、黄色和黑色碳粉盒会随打印机一起装运。只有高容量的碳粉盒才有用于更换的黑色碳粉盒。

管制符合性

CE 标记（符合性声明），适用于欧洲用户
此产品符合以下 EU 指令：89/336/EEC、73/23/EEC 和 93/68 EEC 指令此声明仅对欧盟地区有效。 此设备必须使用屏蔽接口电缆。EU 指令严禁使用非屏蔽电缆，因为使用非屏蔽电缆可能会造成无线电通讯干扰。

对所有用户（除美国和加拿大用户之外）的电磁干扰
⚠ 警告
本产品属 B 类产品。在住宅环境中，此产品可能会造成无线电干扰，此时用户可能需要采取适当的措施。

产生干扰的设备的标准 (ICES-003 ISSUE 3)，适用于加拿大用户
本 B 类数字设备符合加拿大 ICES-003 条例的规定。 Cet appareil numérique de la classe B est conforme à la norme NMB-003 du Canada. 此设备必须使用屏蔽接口电缆。ICES-003 严禁使用非屏蔽电缆，因为使用非屏蔽电缆可能会造成无线电通讯干扰。

cTick 标记	**ACA（澳大利亚）** AS/NZS 3548	 B 类 ITE
电磁辐射 (EMI)	**FCC（美国）** Title 47 CFR Ch. I, Part 15 **Industry Canada（加拿大）** ICES-003 Issue 3 **国际（欧盟）** EN 55022 EN 61000-3-2 EN 61000-3-3 **日本** VCCI V-3/01.04 JBMIA 谐波电流测量准则 (2001)	 B 类数字设备 B 类数字设备 B 类 ITE 谐波电流辐射 电压波动 B 类 ITE A 类
节能程序	**能源之星（美国、欧盟和日本）**	基本配置符合“能源之星”标准
抗扰性要求 （欧盟）	**国际（欧盟）** EN 55024	 抗扰特性
产品安全	UL（美国） cUL（加拿大） 国际（欧盟）	UL 60950, CAN/CSA C22.2 60950 EN 60950 和 IEC 60950
激光安全	CDRH（美国）国际（欧盟）	Title 21 CFR Ch. I, Subchapter J EN 60825-1 和 IEC 60825-1

FCC 符合声明，适用于美国用户

本设备经测试符合 FCC 规则第 15 部份关于 B 类数字设备的限制。这些限制设计用于提供合理的保护措施，以防设备以商业安装模式运装时产生有害干扰。本设备产生、使用并能放射无线电射频能量，如没有遵照本手册说明进行安装和使用，则可能会对无线通信产生干扰。但是并不保证在特殊安装时不会产生干扰。在居民区使用本设备也可能会造成干扰，用户需自费消除干扰。

如本设备确实对广播或电视接收造成干扰（可通过开关本设备确定），则用户可尝试采用下列措施中的一种或多种予以纠正:

- 重新定向或定位接收天线。
- 增大本设备与接收器的间距。
- 将设备电源连接到不同于接收器所连接到的电路的电源插座上。
- 请咨询经销商或有经验的收音机／电视机技术人员以获取帮助。

此设备必须使用屏蔽接口电缆。FCC 规则严禁使用非屏蔽电缆，因为使用非屏蔽电缆可能会造成无线电通讯干扰。

注意

未经负责遵从联邦法规的制造商的明确书面许可，对本产品擅自进行修改或更改，均可能导致用户在联邦通信委员会的法律法规下操作本产品的授权失效。

简体中文

碳粉	
⚠ 警告	
🚫	**请勿将碳粉或碳粉盒投入明火。灼热的碳粉可能会飞散开来，并造成烧伤或其它伤害。**
注意：**请将碳粉置于儿童接触不到的地方。**	

激光安全
本打印机是运用了激光的分页打印机。只要依照本手册中的说明操作打印机，激光就不会产生任何危险。
因为激光产生的辐射完全控制在保护外壳及外盖之内，所以无论用户何时操作本打印机，激光均无法透出机件。
根据 1968 年健康与安全辐射控制法案而制定的美国卫生部 (DHHS) 辐射性能标准，本打印机被评定为一类激光产品，这表示本打印机不会产生有害的激光辐射。

内部激光辐射	
最大平均辐射功率：4.68 µW，在 OPC 感光鼓表面处	
波长：770-795 nm	
本产品使用了带不可见激光光栅的 IIIb 类激光二极管。激光二极管和扫描多棱镜集成在打印头单元。打印头处于打印机内部的碳粉盒前面。激光从打印头单元发出，然后通过激光孔在打印机内部辐射。	
⚠ 警告	
打印头单元的内部组件不属于现场服务项目。因此，在任何情况下都不要打开打印头单元。	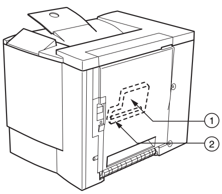 1 – 打印头单元 2 – 激光孔

简体中文

激光注意事项，适用于美国用户 — CDRH 条例

根据 1990 年食品、药品和化妆品法案制订的条例性能标准，本打印机被评定为一类激光产品。在美国销售的激光产品必须符合此标准，并报告给美国卫生部 (DHHS) 食品和药品管理署 (FDA) 的医疗器械及放射卫生管理中心 (CDRH)。这表示产品不会产生有害的激光辐射。以下所示标签表示符合 CDRH 条例，在美国销售时必须粘贴到激光产品上。

激光安全标签 — CDRH 要求

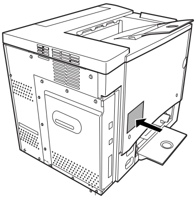

⚠ 警告

注意：**任何超出本手册指定范围的控制、调整或操作均可能造成危险的辐射泄漏。**

此为半导体激光。激光二极管的最大功率为 5 mW，波长为 770-795 nm。

国际通告 — 电源线

对于此 230 V 打印机，需满足以下电源线要求。

最小：0.75 mm^2

最小：H05 VV-F

本插头经过设备所安装国家和地区的认证，插座为 IEC 60320 连接器。

国际通告 — 电压

挪威用户注意事项：本设备被设计为在线电压不超过 240 伏特的 IT 电源系统内操作。

臭氧释放

打印机操作时会释放少量臭氧。其剂量不会对任何人产生负面影响。但要保证打印机所处的房间通风顺畅，特别是在您打印大量材料或者长时间连续使用时。

保修考虑事项

各种因素都可能影响打印机的保修，例如静电损坏、不支持的耗材以及下面列出的其它操作等。请仔细阅读您的打印机保修条款。有关保修的详细信息，请访问 www.euro.konicaminolta.net，并点击 Answer Base。

如 KONICA MINOLTA 打印机故障或损坏系由使用未经 KONICA MINOLTA 认可的耗材、打印纸张和／或附件直接引起，KONICA MINOLTA 在修理打印机时将收取一定的费用。在此情况下，会依照具体的故障或损坏来收取维修打印机的标准人工费用和材料费用。

以下操作将导致您的保修失效	
打印纸张	使用不支持的纸张，如喷墨纸张。 有关认可纸张的信息，请参阅《用户指南》中的“使用纸张”。有关购买信息，请联系当地的供货商或者访问 www.euro.konicaminolta.net。
静电放电	在执行任何涉及控制主板的任务时，未能保护打印机控制主板及关联的子插件板或模块免受静电放电危害或损坏。
说明	未能按照打印机文档中的说明操作。
修改	未经负责遵从联邦法规的制造商的明确书面许可，对本产品擅自进行修改或更改，均可能导致用户在联邦通信委员会的法律法规下操作本产品的授权失效。
耗材	使用非 KONICA MINOLTA 制造或支持的耗材。因使用重新填充的碳粉盒引起的任何打印机损坏或质量问题。
OPC 感光鼓墨盒和碳粉盒	由于错误操作 OPC 或碳粉盒而造成的任何损坏。
附件	使用非 KONICA MINOLTA 制造／支持的附件。

简体中文